ԿԱՆԳՆԱԿՆԵՐԻ, ՖԵՐՄԱՆԵՐԻ, ՀԵԾԱՆՆԵՐԻ ԴԱՍԱՎՈՐՈՒԹՅԱՆ ՍԽԵՄԱ

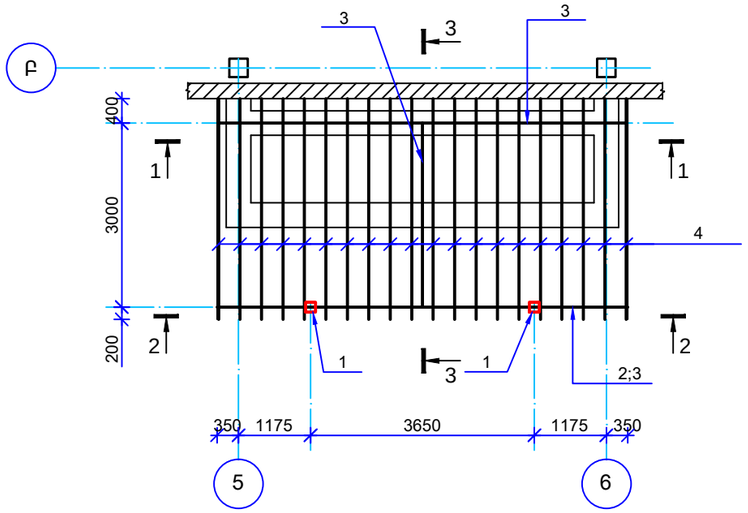

ԳԼԽԱՎՈՐ ՄՈՒՏՔԻ ՀՈՎԱՐԻ ՀԱՏԱԿԱԳԻԾ

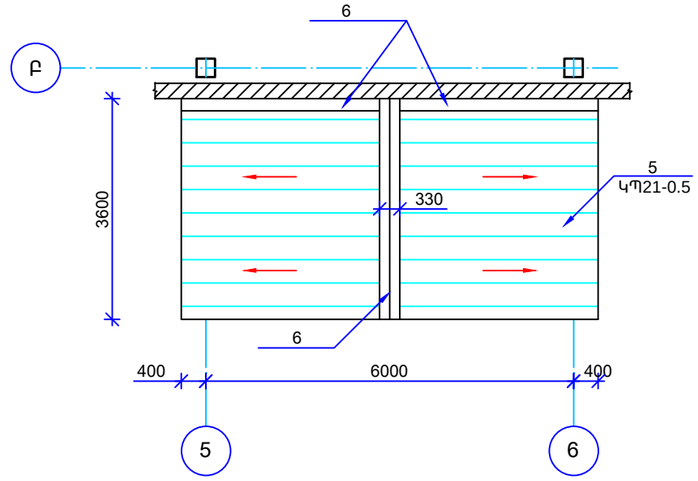

1-1

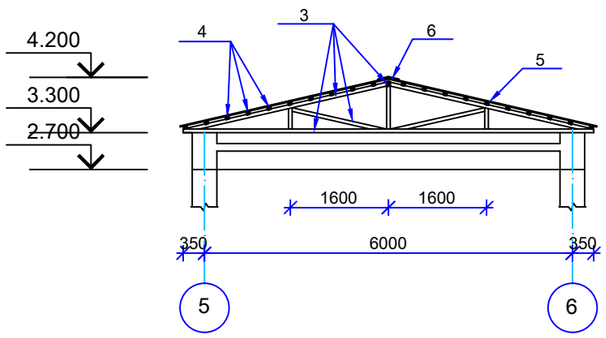

3-3

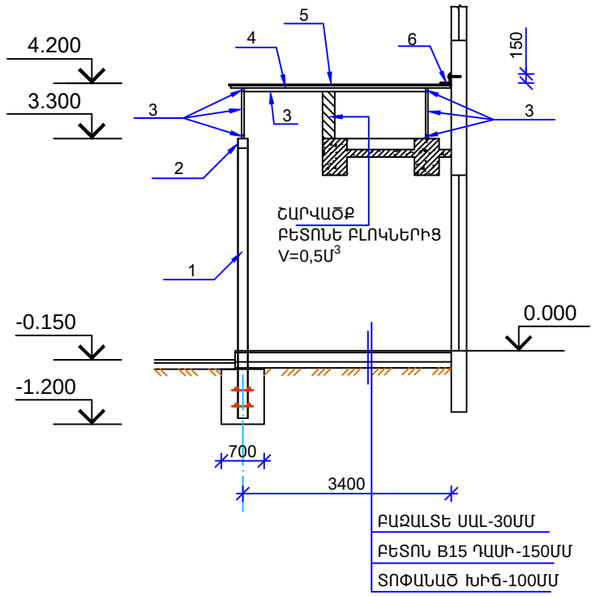

2-2

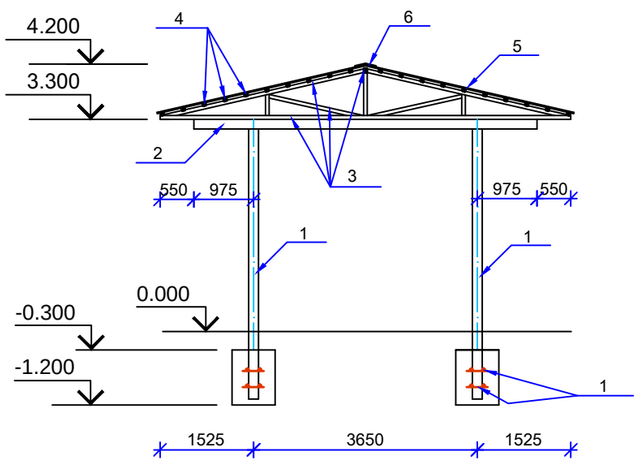

ՄԱՍՆԱԳԻՐ ՄԵԿ ԷԼԵՄԵՆՏԻ ՀԱՄԱՐ

ՖՈՐՄ ԳՈՏԻ		ԴԻՐՔ	ՆՇԱՆԱԿՈՒՄ	ԱՆՎԱՆՈՒՄ	ՔԱՆ. ՀԱՏ	ԾԱՆՈԹ
				ՄԵՏԱՂԱԿԱՆ ԿՈՆՍՏՐՈՒԿՑԻԱՆԵՐ		
				ՄԱՆՐԱՄԱՍՆԵՐ		
		1		ԽՈՂ. 160Х6; l =4250	2	120,0կգ
		2		ԽՈՂ. 160Х6; l =5600	1	159կգ
		3		ԽՈՂ. 60Х40Х3; Lընդ =26.0մ	-	110,0կգ
		4		ԽՈՂ. 40Х2.5 l =3600	20	10,2կգ
		5	ԿՊ21-0,5	ՆԵՐԿՎԱԾ ՑԻՆԿԱՊԱՏ ԹԻԹԵՂԻՑ	-	25,2Մ²
		6		ՆԵՐԿՎԱԾ ՑԻՆԿԱՊԱՏ ԹԻԹԵՂ δ=0.5ՄՄ	-	3,8Մ²
		7		Φ12А500с; l=500	16	0,5կգ

1.ՀԻՄՔԵՐԻ ՓՈՐՈՒՄ ՁԵՌՔՈՎ III ԿԱՐԳԻ ԳՐՈՒՆՏՈՒՄ - 1,2 Մ³
2.ԿԵՏԱՅԻՆ ՀԻՄՔԵՐ, ԲԵՏՈՆ B15 ԴԱՍԻ - 0,9 Մ³
3. ՀԱՐԹԱԿԻ ԵՐԵԱՊԱՏՈՒՄ 30ՄՄ ՀԱՍՏ. ԲԱԶԱԼՏԵ ՍԱԼԵՐՈՎ-11,2Մ²
4. ԲԵՏՈՆԵ ՆԱԽԱՊԱՏՐԱՍՏԱԿԱՆ ՇԵՐՏ 150ՄՄ ՀԱՍՏ. ԲԵՏՈՆ B15 ԴԱՍԻ - 1,5 Մ³
5. ԽՃԻ ՆԱԽԱՊԱՏՐԱՍՏԱԿԱՆ ՇԵՐՏ 100ՄՄ ՀԱՍՏ. - 1,0Մ³
6. ԲՈԼՈՐ ՄԵՏԱՂԱԿԱՆ ԿՈՆՍՏՐՈՒԿՑԻԱՆԵՐԸ ՆԵՐԿԵԼ ՀԱԿԱԿՈՌՈԶԻՈՆ ՆԵՐԿՈՎ 2 ԱՆԳԱՄ - 713.0կգ
7.ԵՌԱԿՑՈՒՄԸ ԻՐԱԿԱՆԱՑՆԵԼ Э42 ԷԼԵԿՏՐՈԴՆԵՐՈՎ, ԿԱՐԻ ՀԱՍՏՈՒԹՅՈՒՆԸ ԸՆԴՈՒՆԵԼ ԵՌԱԿՑՎՈՂ ԷԼԵՄԵՆՏՆԵՐԻՑ ՓՈՔՐԻ ՀԱՍՏՈՒԹՅԱՆ ՉԱՓՈՎ:
8.ՊԱՏԻ ՇԱՐՎԱԾՔ 200ՄՄ ՀԱՍՏ. ԲԵՏՈՆԵ ԲԼՈԿՆԵՐԻՑ - 0,5 Մ³

ՍՊԸ տնօրեն	Մ. Միսակյան		ТАТ-06 Արարատի մարզի Արարատ գյուղի մանկապարտեզի 3-րդ մասնաշենքի վերակառուցում			
ՆԳԵ	Ա. Ջանունց					
Նախագծեց	Ն. Ավագյան		Կոնստրուկտորական մաս	Փուլ	Թերթ	Թերթեր
				Ա.Ն.	ԵԿ-32	41
			Գլխավոր մուտքի հովար	«ԱՄԱԳ» ՍՊԸ		

Ա-3